DSD 543 B ASKO

Lavastoviglie a scomparsa totale XL con porta sliding **Logic DW60**
82 cm - 14 coperti

Vantaggi

- Componenti interni in acciaio 8 Steel™
- Asciugatura Auto Door Open Drying™
- Status Light™

Efficienza e informazioni tecniche

Capacità	14 coperti
Classe di efficienza energetica	C
Rumorosità	44 dB
Consumo per 100 cicli	74 kWh
Potenza	1900 W
Temperatura massima	70 °C
Numero erogatori	7

8 programmi:

- Eco
- Universale
- Intensivo
- Rapido
- A tempo
- Igienizzante
- Risciacquo
- Auto-pulizia

Modalità

Rapido - Notte

Comfort

- Controllo Touch e display LCD
- Status Light™
- Indicatore tempo residuo
- Asciugatura Auto Door Open Drying™

Opzioni

- Power Zone™ opzionale con getti d'acqua regolabili
- Apertura porta a fine ciclo
- Partenza ritardata 1-24 h

Cesti

Livelli di carico	3
Cesto superiore	Premium - altezza massima 23 cm
Cesto inferiore	Premium - altezza massima 31 cm

Cesti Flexi Racks™ Premium

Dimensioni e installazione

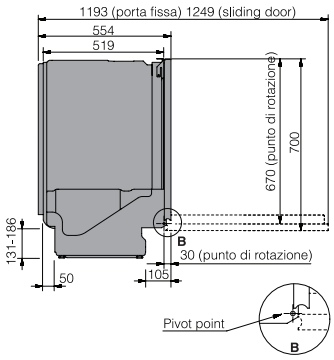

Vista laterale

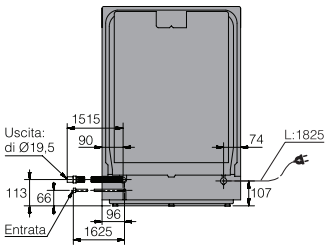

Vista posteriore

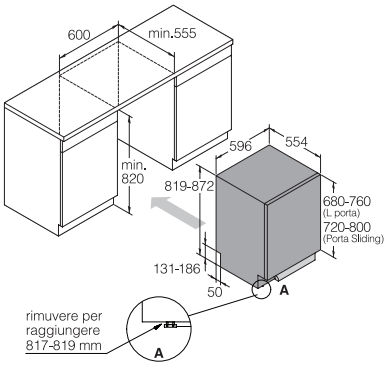

Dimensioni di incasso

Il peso massimo dell'anta per la porta delle lavastoviglie a scomparsa totale è compreso tra i 3,5 -12 kg per le lavastoviglie alte 82 cm, tra i 3,5 -10 kg per le lavastoviglie alte 86 cm.